TRAVE PRINCIPALE CON STAFFE PER
MONTAGGIO ARCARECCI

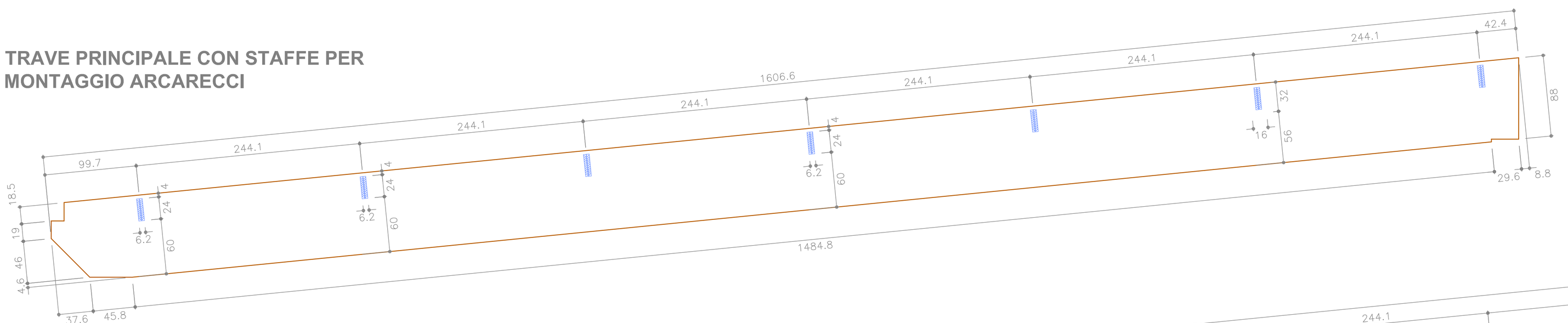

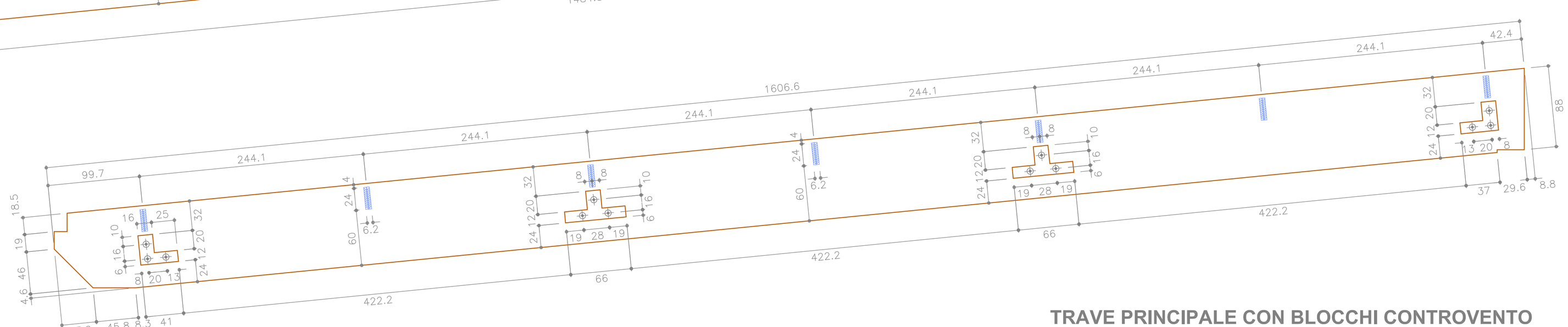

TRAVE PRINCIPALE CON BLOCCHI CONTROVENTO
E STAFFE PER MONTAGGIO ARCARECCI

ARCHITETTURA ED
INGEGNERIA DEL LEGNO

004
COPERTURA
BOCCIODROMO

TAV03

www.gislimberti.net

creato con hsbCAD programma CAD-CAM per strutture in legno sulla base di AutoCAD